SIMPLICITY PERFECTED

I-DRAIN™

Installatievoorschrift polystyreen installatieblok / Installation instructions polystyrene installation bloc / Instructions d'installation bloc d'installation en polystyrène / Installationsanleitung polystor Installationsblock

I-DRAIN™
Schurhovenveld 3246
3800 St-Truiden Belgium
INFO@I-DRAIN.COM

Phone : 0032 (0) 11 68 05 68
Fax: 0032 (0) 11 69 46 69
WWW.I-DRAIN.COM

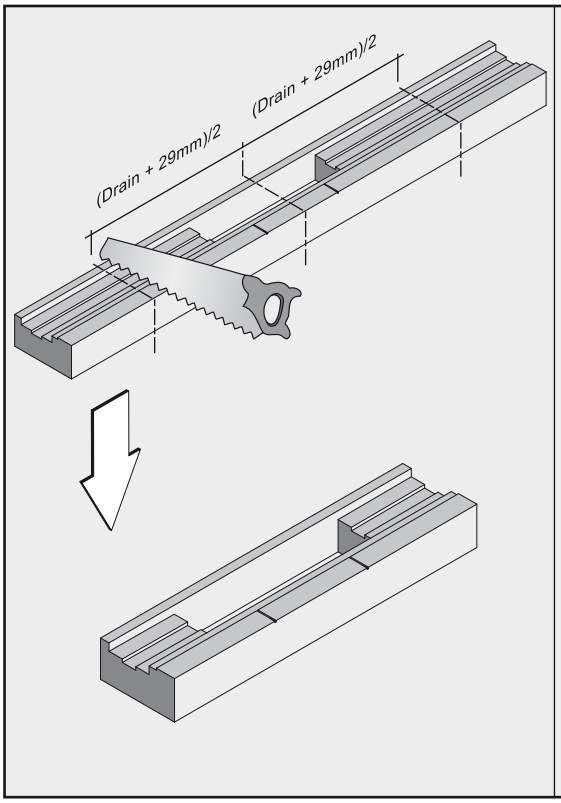

OPGELET/ATTENTION/ACHTUNG
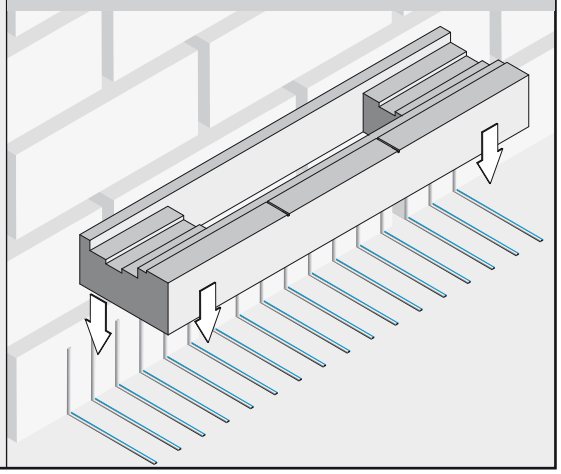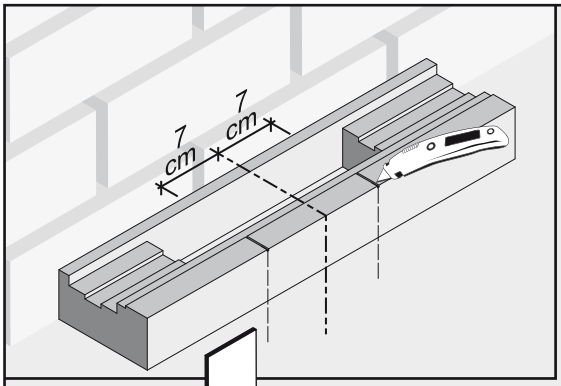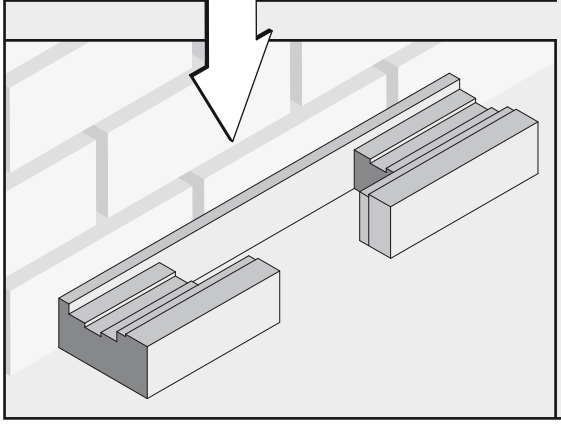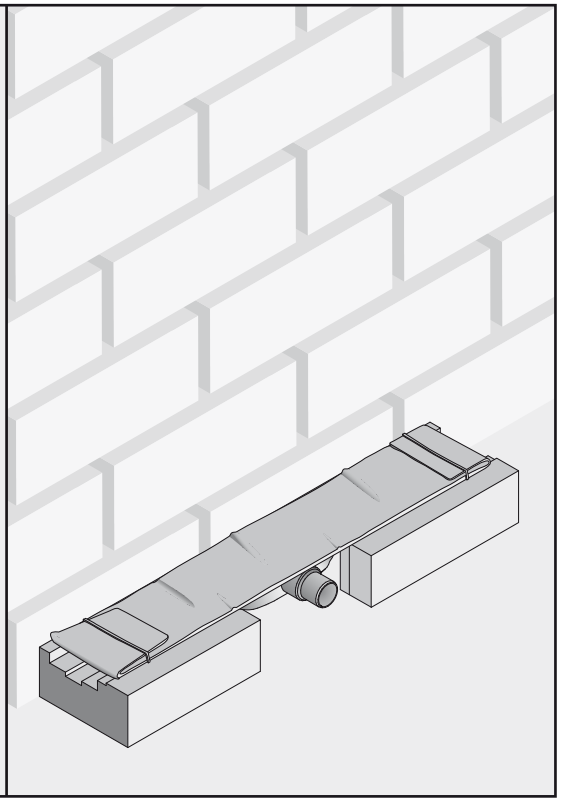
Installatieblok waterpas stellen en verlijmen met tegellijm / Install the installation block horizontally and glue it with tile glue / Positionnement horizontal du drain et application de la colle à carrelage / Den Block waagerecht ausrichten und verkleben mit Fliesenkleber